VERTEILERKOPF
12 / 24 / 32 / 36 / 48 ABGÄNGE

UMBAUANLEITUNG

VOR AUFBAU BITTE SORGFÄLTIG LESEN!

Version: 1.1 DE; Artikelnummer: 00602-3-761

INHALTSVERZEICHNIS

1 PRODUKTBESCHREIBUNG 3
1.1 Einsatzmöglichkeiten 3
1.2 Anforderungen / Ausstattung 3

2 ANWENDUNGSMÖGLICHKEITEN / LIEFERUMFANG 3
2.1 Verteilerkopf mit 12 Abgängen passend für PS 120 M1 bis PS 500 M2 mit hydraulischem Gebläse 3
2.2 Verteilerkopf mit 12 Abgängen passend für PS 800 M1 bis PS 1600 M1 mit hydraulischem Gebläse 4
2.3 Verteilerkopf mit 24 Abgängen passend für PS 120 M1 bis PS 500 M2 mit hydraulischem Gebläse 4
2.4 Verteilerkopf mit 24 Abgängen passend für PS 800 M1 bis PS 1600 M1 mit hydraulischem Gebläse 5
2.5 Verteilerkopf mit 32 Abgängen passend für PS 800 M1 bis PS 1600 M1 mit hydraulischem Gebläse 5
2.6 Verteilerkopf mit 36 Abgängen passend für PS 800 M1 bis PS 1600 M1 mit hydraulischem Gebläse 6
2.7 Verteilerkopf mit 48 Abgängen passend für PS 800 M1 bis PS 1600 M1 mit hydraulischem Gebläse 6
2.8 ZWEI Verteilerköpfe mit je 12 Abgängen (DM75) passend für PS 120 M1 bis PS 500 M1 mit hydraulischem Gebläse 7
2.9 Vier Verteilerköpfe mit je 12 Abgängen (DM75) passend für PS 800 M1 bis PS 1600 M1 mit hydraulischem Gebläse 7
2.10 Zwei Verteilerköpfe mit je 12 Abgängen passend für PS 800 M1 bis PS 1600 M1 mit hydraulischem Gebläse 8
2.11 zwei Verteilerköpfe mit je 24 Abgängen passend für PS 800 M1 bis PS 1600 M1 mit hydraulischem Gebläse 8

3 MONTAGE/UMBAU AM PS 9
3.1 P8 (PS 120 M1 bis PS 500 M2) 9
3.2 P16 (PS 800 M1 bis PS 1600 M1) 10

4 MONTAGE VERTEILERKOPF 10

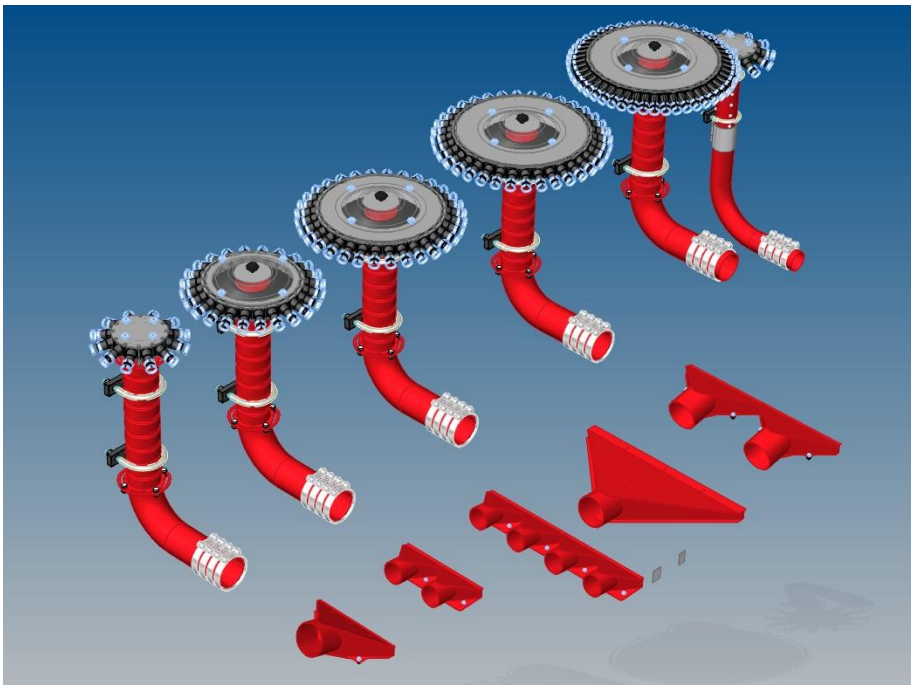

1 PRODUKTBESCHREIBUNG

1.1 EINSATZMÖGLICHKEITEN

Der Verteilerkopf ist eine Erweiterung zu den pneumatischen Sägeräten PS120 M1 bis PS1600 M1.
Vorteil:

- Mehr Flexibilität bei den Abgangszahlen!
- Mehr Flexibilität bei der räumlichen Anordnung (z.B.: Fronttank)!
- Ist bei allen PS mit hydraulischem Gebläse verwendbar!

1.2 ANFORDERUNGEN / AUSSTATTUNG

Der Verteilerkopf wird senkrecht auf einem Bodenbearbeitungsgerät, etc. montiert.

- Der PS muss mit einem hydraulischen Gebläse ausgestattet sein.
- Der PS muss mit einem speziellen Übergang ausgestattet werden.
- Pro Verteilerkopf sollten Arbeitsbreiten von max. 6 m nicht überschritten werden, ansonsten muss der Verteiler für ein sinnvolles Gefälle der einzelnen Schläuche relativ hoch montiert werden.
- Am Verteilerkopf können nicht genutzte Ausgänge mit Blindplättchen verschlossen werden.
- Der 90° Bogen kann seitlich in alle Richtungen verdreht montiert werden.
- Die Schlauchleitungen vom Verteilerkopf zu den Säscharen erfolgen mit dem 1 Zoll Schlauch von APV – alternativ kann auch der 5/4 Zoll Schlauch verwendet werden. Bei einem Verteilerkopf mit 48 Abgängen kann nur ein 3/4 Zoll Schlauch verwendet.
- Die Leitung zwischen PS und Verteilerkopf sollte möglichst mittels Rohrleitung hergestellt werden, da ein Rohr wesentlich bessere Fördereigenschaften hat als ein Schlauch.
- Rohrleitungen mit D110 mm als Zubehör erhältlich

2 ANWENDUNGSMÖGLICHKEITEN / LIEFERUMFANG

2.1 VERTEILERKOPF MIT 12 ABGÄNGEN PASSEND FÜR PS 120 M1 BIS PS 500 M2 MIT HYDRAULISCHEM GEBLÄSE

- **04099-2-037** APV Verteilerkopf 12 Abgänge
    - 1x ABK Verteilerkopf 12A
    - 1x ABK Steigrohr
    - 1x ABK 90º Bogen
    - 1x ABK Montagematerial
    - 4x Gelenkbolzenschelle 113-121 24
    - 24x Schneckengewindeschellen
- **04099-2-054** ZBK Übergang 8-1 D110
- **04099-3-002** Schlauch D110 (nach Bedarf in ganzen Meter)
- **04099-3-000** Blindplättchen (Zubehör)
- **00602-3-845** Vinyl-Endkappen (Zubehör)
- **00600-3-627** Schlauch PVC 25x2,4 - 1 Zoll (Zubehör in 25 Meter Rollen)
- 00600-3-157 Schlauch PVC 37-31,5 – 5/4 Zoll (alternatives Zubehör in 25 Meter Rollen)
- 04099-2-060 ZBK Steigrohrhalterung (Zubehör)
- 04099-2-061 ZBK Abspannkit (Zubehör)

- 00300-1-126 Säschuhkit für 1Zoll Schlauch (Zubehör)
- 04099-2-058 ZBK Rohr D110 1,65m + Halterung (Zubehör)
- 04099-2-066 ZBK Rohr D110 3,30m + Halterung (Zubehör)
- 04099-2-059 ZBK Rohr D110 5m + Halterung (Zubehör)

2.2 VERTEILERKOPF MIT 12 ABGÄNGEN PASSEND FÜR PS 800 M1 BIS PS 1600 M1 MIT HYDRAULISCHEM GEBLÄSE

- **04099-2-037** APV Verteilerkopf 12 Abgänge
    - 1x ABK Verteilerkopf 12A
    - 1x ABK Steigrohr
    - 1x ABK 90º Bogen
    - 1x ABK Montagematerial
    - 4x Gelenkbolzenschelle 113-121 24
    - 24x Schneckengewindeschellen
- **04099-2-056** ZBK Übergang 16-1 D110
- **04099-3-002** Schlauch D110 (nach Bedarf in ganzen Meter)
- **04099-3-000** Blindplättchen (Zubehör)
- **00602-3-845** Vinyl-Endkappen (Zubehör)
- **00600-3-627** Schlauch PVC 25x2,4 - 1 Zoll (Zubehör in 25 Meter Rollen)
- 00600-3-157 Schlauch PVC 37-31,5 – 5/4 Zoll (alternatives Zubehör in 25 Meter Rollen)
- 04099-2-060 ZBK Steigrohrhalterung (Zubehör)
- 04099-2-061 ZBK Abspannkit (Zubehör)
- 00300-1-126 Säschuhkit für 1Zoll Schlauch (Zubehör)
- 04099-2-058 ZBK Rohr D110 1,65m + Halterung (Zubehör)
- 04099-2-066 ZBK Rohr D110 3,30m + Halterung (Zubehör)
- 04099-2-059 ZBK Rohr D110 5m + Halterung (Zubehör)

HINWEIS!
Die max. Dosiermenge des P16 (kg/min) muss in dieser Anwendung reduziert werden.

2.3 VERTEILERKOPF MIT 24 ABGÄNGEN PASSEND FÜR PS 120 M1 BIS PS 500 M2 MIT HYDRAULISCHEM GEBLÄSE

- **04099-2-038** APV Verteilerkopf 24 Abgänge
    - 1x ABK Verteilerkopf 24A
    - 1x ABK Steigrohr
    - 1x ABK 90º Bogen
    - 1x ABK Montagematerial
    - 4x Gelenkbolzenschelle 113-121 24
    - 48x Schneckengewindeschellen
- **04099-2-054** ZBK Übergang 8-1 D110
- **04099-3-002** Schlauch D110 (nach Bedarf in ganzen Meter)
- **04099-3-000** Blindplättchen (Zubehör)
- **00602-3-845** Vinyl-Endkappen (Zubehör)

- **00600-3-627** Schlauch PVC 25x2,4 - 1 Zoll (Zubehör in 25 Meter Rollen)
- 00600-3-157 Schlauch PVC 37-31,5 – 5/4 Zoll (alternatives Zubehör in 25 Meter Rollen)
- 04099-2-060 ZBK Steigrohrhalterung (Zubehör)
- 04099-2-061 ZBK Abspannkit (Zubehör)
- 00300-1-126 Säschuhkit für 1Zoll Schlauch (Zubehör)
- 04099-2-058 ZBK Rohr D110 1,65m + Halterung (Zubehör)
- 04099-2-066 ZBK Rohr D110 3,30m + Halterung (Zubehör)
- 04099-2-059 ZBK Rohr D110 5m + Halterung (Zubehör)

2.4 VERTEILERKOPF MIT 24 ABGÄNGEN PASSEND FÜR PS 800 M1 BIS PS 1600 M1 MIT HYDRAULISCHEM GEBLÄSE

- **04099-2-038** APV Verteilerkopf 24 Abgänge
    - 1x ABK Verteilerkopf 24A
    - 1x ABK Steigrohr
    - 1x ABK 90º Bogen
    - 1x ABK Montagematerial
    - 4x Gelenkbolzenschelle 113-121 24
    - 48x Schneckengewindeschellen
- **04099-2-056** ZBK Übergang 16-1 D110
- **04099-3-002** Schlauch D110 (nach Bedarf in ganzen Meter)
- **04099-3-000** Blindplättchen (Zubehör)
- **00602-3-845** Vinyl-Endkappen (Zubehör)
- **00600-3-627** Schlauch PVC 25x2,4 - 1 Zoll (Zubehör in 25 Meter Rollen)
- 00600-3-157 Schlauch PVC 37-31,5 – 5/4 Zoll (alternatives Zubehör in 25 Meter Rollen)
- 04099-2-060 ZBK Steigrohrhalterung (Zubehör)
- 04099-2-061 ZBK Abspannkit (Zubehör)
- 00300-1-126 Säschuhkit für 1Zoll Schlauch (Zubehör)
- 04099-2-058 ZBK Rohr D110 1,65m + Halterung (Zubehör)
- 04099-2-066 ZBK Rohr D110 3,30m + Halterung (Zubehör)
- 04099-2-059 ZBK Rohr D110 5m + Halterung (Zubehör)

2.5 VERTEILERKOPF MIT 32 ABGÄNGEN PASSEND FÜR PS 800 M1 BIS PS 1600 M1 MIT HYDRAULISCHEM GEBLÄSE

- **04099-2-039** APV Verteilerkopf 32 Abgänge
    - 1x ABK Verteilerkopf 32A
    - 1x ABK Steigrohr
    - 1x ABK 90º Bogen
    - 1x ABK Montagematerial
    - 4x Gelenkbolzenschelle 113-121 24
    - 64x Schneckengewindeschellen
- **04099-2-056** ZBK Übergang 16-1 D110

- **04099-3-002** Schlauch D110 (nach Bedarf in ganzen Meter)
- **04099-3-000** Blindplättchen (Zubehör)
- **00602-3-845** Vinyl-Endkappen (Zubehör)
- **00600-3-627** Schlauch PVC 25x2,4 - 1 Zoll (Zubehör in 25 Meter Rollen)
- 00600-3-157 Schlauch PVC 37-31,5 – 5/4 Zoll (alternatives Zubehör in 25 Meter Rollen)
- 04099-2-060 ZBK Steigrohrhalterung (Zubehör)
- 04099-2-061 ZBK Abspannkit (Zubehör)
- 00300-1-126 Säschuhkit für 1Zoll Schlauch (Zubehör)
- 04099-2-058 ZBK Rohr D110 1,65m + Halterung (Zubehör)
- 04099-2-066 ZBK Rohr D110 3,30m + Halterung (Zubehör)
- 04099-2-059 ZBK Rohr D110 5m + Halterung (Zubehör)

2.6 VERTEILERKOPF MIT 36 ABGÄNGEN PASSEND FÜR PS 800 M1 BIS PS 1600 M1 MIT HYDRAULISCHEM GEBLÄSE

- **04099-2-040** APV Verteilerkopf 36 Abgänge
    - 1x ABK Verteilerkopf 36A
    - 1x ABK Steigrohr
    - 1x ABK 90º Bogen
    - 1x ABK Montagematerial
    - 4x Gelenkbolzenschelle 113-121 24
    - 72x Schneckengewindeschellen
- **04099-2-056** ZBK Übergang 16-1 D110
- **04099-3-002** Schlauch D110 (nach Bedarf in ganzen Meter)
- **04099-3-000** Blindplättchen (Zubehör)
- **00602-3-845** Vinyl-Endkappen (Zubehör)
- **00600-3-627** Schlauch PVC 25x2,4 - 1 Zoll (Zubehör in 25 Meter Rollen)
- 00600-3-157 Schlauch PVC 37-31,5 – 5/4 Zoll (alternatives Zubehör in 25 Meter Rollen)
- 04099-2-060 ZBK Steigrohrhalterung (Zubehör)
- 04099-2-061 ZBK Abspannkit (Zubehör)
- 00300-1-126 Säschuhkit für 1Zoll Schlauch (Zubehör)
- 04099-2-058 ZBK Rohr D110 1,65m + Halterung (Zubehör)
- 04099-2-066 ZBK Rohr D110 3,30m + Halterung (Zubehör)
- 04099-2-059 ZBK Rohr D110 5m + Halterung (Zubehör)

2.7 VERTEILERKOPF MIT 48 ABGÄNGEN PASSEND FÜR PS 800 M1 BIS PS 1600 M1 MIT HYDRAULISCHEM GEBLÄSE

- **04099-2-041** APV Verteilerkopf 48 Abgänge
    - 1x ABK Verteilerkopf 48A
    - 1x ABK Steigrohr
    - 1x ABK 90º Bogen

    - 1x ABK Montagematerial
    - 4x Gelenkbolzenschelle 113-121 24
    - 96x Schneckengewindeschellen

- **04099-2-056** ZBK Übergang 16-1 D110
- **04099-3-002** Schlauch D110 (nach Bedarf in ganzen Meter)
- **04099-3-029** Blindplättchen ¾ Zoll (Zubehör)
- **00602-3-755** Schlauch 3/4 Zoll (Zubehör in kompletten Rollen)
- 04099-2-060 ZBK Steigrohrhalterung (Zubehör)
- 04099-2-061 ZBK Abspannkit (Zubehör)
- 04099-2-058 ZBK Rohr D110 1,65m + Halterung (Zubehör)
- 04099-2-066 ZBK Rohr D110 3,30m + Halterung (Zubehör)
- 04099-2-059 ZBK Rohr D110 5m + Halterung (Zubehör)

2.8 ZWEI VERTEILERKÖPFE MIT JE 12 ABGÄNGEN (DM75) PASSEND FÜR PS 120 M1 BIS PS 500 M1 MIT HYDRAULISCHEM GEBLÄSE

- **2x 04099-2-042** APV Verteilerkopf 12 Abgänge D75
    - 1x ABK Verteilerkopf 12A D75
    - 1x ABK Steigrohr D75
    - 1x Rohrbogen D75 RAL3020
    - 1x DVK6 76,1x100 (Übergangsschelle)
    - 1x ABK Montagematerial D75
    - 4x Gelenkbolzenschelle 80-85 24
    - 24x Schneckengewindeschellen 25-40

- **04099-2-055** ZBK Übergang 8-2 D75
- **00604-3-628** Schlauch D75 (nach Bedarf in ganzen Meter)
- **04099-3-000** Blindplättchen (Zubehör)
- **00602-3-845** Vinyl-Endkappen (Zubehör)
- **00600-3-627** Schlauch PVC 25x2,4 - 1 Zoll (Zubehör in 25 Meter Rollen)
- 00600-3-157 Schlauch PVC 37-31,5 – 5/4 Zoll (alternatives Zubehör in 25 Meter Rollen)
- 04099-2-060 ZBK Steigrohrhalterung (Zubehör)
- 04099-2-061 ZBK Abspannkit (Zubehör)
- 00300-1-126 Säschuhkit für 1Zoll Schlauch (Zubehör)

2.9 VIER VERTEILERKÖPFE MIT JE 12 ABGÄNGEN (DM75) PASSEND FÜR PS 800 M1 BIS PS 1600 M1 MIT HYDRAULISCHEM GEBLÄSE

- **4x 04099-2-042** APV Verteilerkopf 12 Abgänge D75
    - 1x ABK Verteilerkopf 12A D75
    - 1x ABK Steigrohr D75
    - 1x Rohrbogen D75 RAL3020

- 1x DVK6 76,1x100 (Übergangsschelle)
- 1x ABK Montagematerial D75
- 4x Gelenkbolzenschelle 80-85 24
- 24x Schneckengewindeschellen 25-40

- **04000-2-995** ZBK Übergang 16-4 D75
- **00604-3-628** Schlauch D75 (nach Bedarf in ganzen Meter)
- **04099-3-000** Blindplättchen (Zubehör)
- **00600-3-627** Schlauch PVC 25x2,4 - 1 Zoll (Zubehör in 25 Meter Rollen)
- 00600-3-157 Schlauch PVC 37-31,5 – 5/4 Zoll (alternatives Zubehör in 25 Meter Rollen)
- 04099-2-060 ZBK Steigrohrhalterung (Zubehör)
- 04099-2-061 ZBK Abspannkit (Zubehör)
- 00300-1-126 Säschuhkit für 1Zoll Schlauch (Zubehör)

2.10 ZWEI VERTEILERKÖPFE MIT JE 12 ABGÄNGEN PASSEND FÜR PS 800 M1 BIS PS 1600 M1 MIT HYDRAULISCHEM GEBLÄSE

- **2x 04099-2-037** APV Verteilerkopf 12 Abgänge
  - 1x ABK Verteilerkopf 12A
  - 1x ABK Steigrohr
  - 1x ABK 90º Bogen
  - 1x ABK Montagematerial
  - 4x Gelenkbolzenschelle 113-121 24
  - 24x Schneckengewindeschellen
- **04099-2-057** ZBK Übergang 16-2 D110
- **04099-3-002** Schlauch D110 (nach Bedarf in ganzen Meter)
- **04099-3-000** Blindplättchen (Zubehör)
- **00602-3-845** Vinyl-Endkappen (Zubehör)
- **00600-3-627** Schlauch PVC 25x2,4 - 1 Zoll (Zubehör in 25 Meter Rollen)
- 00600-3-157 Schlauch PVC 37-31,5 – 5/4 Zoll (alternatives Zubehör in 25 Meter Rollen)
- 04099-2-060 ZBK Steigrohrhalterung (Zubehör)
- 04099-2-061 ZBK Abspannkit (Zubehör)
- 00300-1-126 Säschuhkit für 1Zoll Schlauch (Zubehör)
- 04099-2-058 ZBK Rohr D110 1,65m + Halterung (Zubehör)
- 04099-2-066 ZBK Rohr D110 3,30m + Halterung (Zubehör)
- 04099-2-059 ZBK Rohr D110 5m + Halterung (Zubehör)

2.11 ZWEI VERTEILERKÖPFE MIT JE 24 ABGÄNGEN PASSEND FÜR PS 800 M1 BIS PS 1600 M1 MIT HYDRAULISCHEM GEBLÄSE

- **2x 04099-2-038** APV Verteilerkopf 24 Abgänge

- 1x ABK Verteilerkopf 24A
- 1x ABK Steigrohr
- 1x ABK 90º Bogen
- 1x ABK Montagematerial
- 4x Gelenkbolzenschelle 113-121 24
- 48x Schneckengewindeschellen

- **04099-2-057** ZBK Übergang 16-2 D110
- **04099-3-002** Schlauch D110 (nach Bedarf in ganzen Meter)
- **04099-3-000** Blindplättchen (Zubehör)
- **00602-3-845** Vinyl-Endkappen (Zubehör)
- **00600-3-627** Schlauch PVC 25x2,4 - 1 Zoll (Zubehör in 25 Meter Rollen)
- 00600-3-157 Schlauch PVC 37-31,5 – 5/4 Zoll (alternatives Zubehör in 25 Meter Rollen)
- 04099-2-060 ZBK Steigrohrhalterung (Zubehör)
- 04099-2-061 ZBK Abspannkit (Zubehör)
- 00300-1-126 Säschuhkit für 1Zoll Schlauch (Zubehör)
- 04099-2-058 ZBK Rohr D110 1,65m + Halterung (Zubehör)
- 04099-2-066 ZBK Rohr D110 3,30m + Halterung (Zubehör)
- 04099-2-059 ZBK Rohr D110 5m + Halterung (Zubehör)

3 MONTAGE/UMBAU AM PS

3.1 P8 (PS 120 M1 BIS PS 500 M2)

Abbildung 1

Abbildung 2

Bevor die Übergangsstücke entfernt werden können, muss erst an der Unterseite die Sicherungsschraube der Übergangsstücke entfernt werden.
(Abbildung 1)
Entfernen Sie die Übergangsstücke wie in Abbildung 2 ersichtlich.
Beginnen Sie immer auf der **linken** Seite.
(**Fehler! Verweisquelle konnte n icht gefunden werden.**)

Abbildung 3

Abbildung 4

Nachdem die Übergangsstücke entfernt sind, muss diese Stelle gründlich gereinigt werden. Anschließend Dichtmasse auftragen und den Übergang montieren.
(Abbildung 3; Abbildung 4)

3.2 P16 (PS 800 M1 BIS PS 1600 M1)

Beim P16 (PS 800 M1 bis PS 1600 M1) wird beim Umbau analog zum P8 vorgegangen.
Es werden die Übergangsstücke entfernt, die Fläche gereinigt. Danach wird Dichtmasse aufgetragen und der neue Übergang wird montiert.

4 MONTAGE VERTEILERKOPF

Abbildung 5

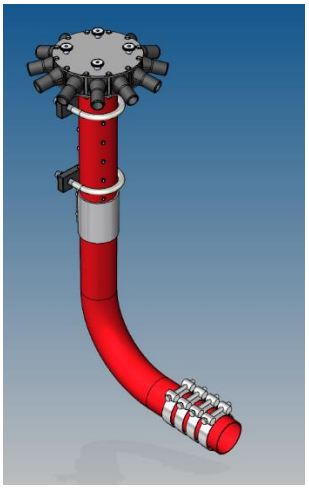

Abbildung 6

Auf dem Bodenbearbeitungsgerät muss ein Punkt gefunden werden, der möglichst zentral über der gesamten Arbeitsbreite liegt.
Ein Blech oder ein U-Profil vorbereiten, wo das Steigrohr mit den U-Bügeln befestigt werden kann. Das Steigrohr muss senkrecht ausgerichtet werden. Der Verteilerkopf muss so hoch montiert werden, dass die nachfolgenden Schläuche stark fallend zu den Säscharen verlaufen.
(Abbildung 5 und Abbildung 6)

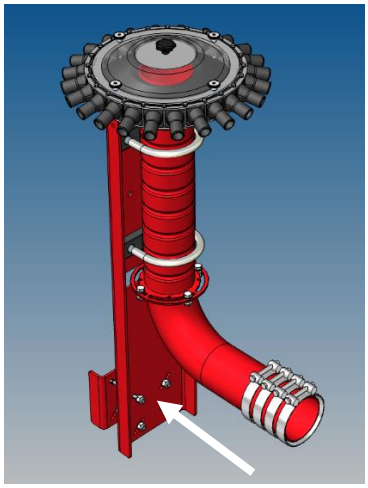

Abbildung 7

Als Zubehör gibt es eine Steigrohrhalterung. Hierbei wird die Steigrohrhalterung an einem Rahmenteil ihres Gerätes montiert und daran können sie einfach das Steigrohr D110 oder D75 montieren.

Abbildung 8

Abbildung 9

Den Schlauch D75 oder D110 am PS anschließen. Bei der Verlegung muss darauf geachtet werden, dass bei einer Biegung ein weiter Radius eingehalten werden kann. Wenn eine längere gerade Strecke zu überwinden ist, ist es empfehlenswert, ein entsprechendes Zwischenrohr zu verwenden. Ein Rohr hat wesentlich bessere Fördereigenschaften als ein Schlauch.
(Abbildung 8)

Zum Anschluss an das Steigrohr/90ºBogen wird wieder der Schlauch D75 oder D110 verwendet. Der Schlauch wird am Zwischenrohr befestigt oder er kommt direkt vom PS. Am anderen Ende wird der Schlauch D75 oder D110 an den 90º Bogen angeschlossen. (**Fehler! Verweisquelle konnte nicht g efunden werden.**)

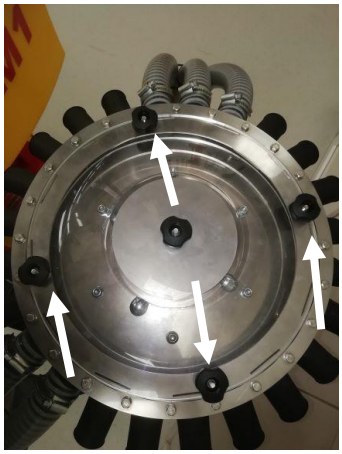

Abbildung 10

Abbildung 11

Wenn nicht alle Ausgänge am Verteilerkopf belegt werden, müssen die restlichen, offenen Ausgänge verschlossen werden. Dazu gibt es Blindplättchen. Um die Blindplättchen einzubauen, muss der Deckel am Verteilerkopf abgenommen werden.
(Abbildung 10)
Bei jedem 2. Ausgang ist ein Schlitz, hier werden die Blindplättchen eingeschoben und der jeweilige Ausgang verschlossen. Die verschlossenen Ausgänge sollen auf den gesamten Verteilkopf symmetrisch verteilt werden. Es kann max. jeder 2. Ausgang verschlossen werden. Danach den Deckel wieder schließen.
(Abbildung 11)

Um die mit Blindblättchen innen abgedeckten, nicht verwendeten Ausgänge auch außen abzuschließen, gibt es als Zubehör Vinyl-Endkappen.

ACHTUNG!
Wenn die Schläuche vom Verteilerkopf zum Säschar stark unter Spannung stehen oder etwas länger sind, dann muss eine Zugentlastung hergestellt werden. Es dürfen keine übermäßigen Zugkräfte auf die Ausgänge am Verteilerkopf wirken! Dazu gibt es das Zubehör Abspannkit!

ACHTUNG!

Werden mehrere Verteilerköpfe montiert, so müssen die Abgänge gleichmäßig auf alle Verteilerköpfe verteilt werden. Die Verteilerköpfe sollen möglichst zentral über der jeweiligen Arbeitsbreite montiert werden, damit die Schlauchlängen kurz und in gutem Gefälle verlegt werden können.

ACHTUNG!
Druckfehler vorbehalten, alle Angaben ohne Gewähr!

APV – Technische Produkte GmbH
Zentrale: Dallein 15
AT - 3753 Hötzelsdorf

Tel.: +43 2913 8001
office@apv.at
www.apv.at